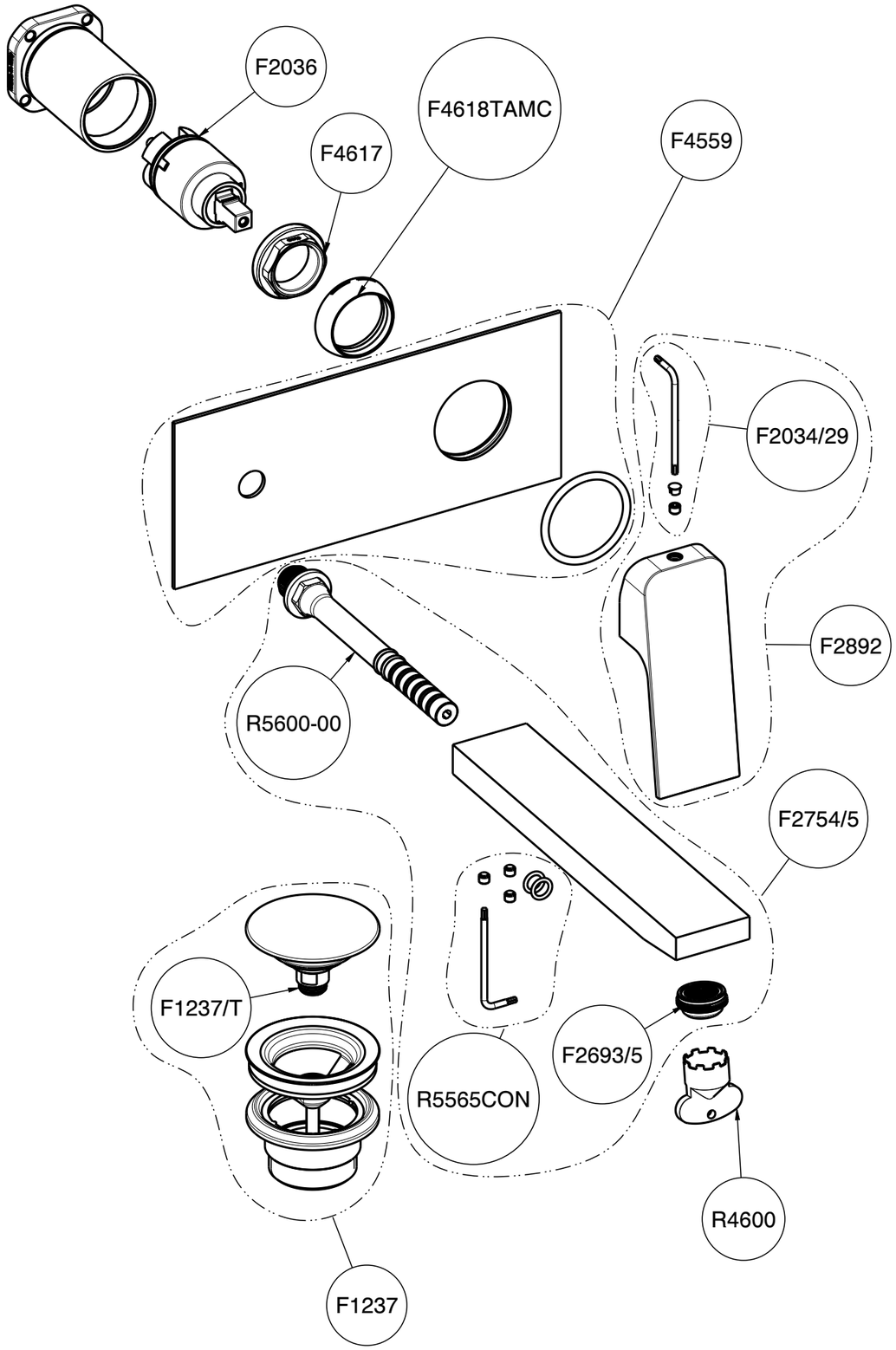


| N° | CODICE | DESCRIZIONE | FINITURA | MARCATURA | PESO (g) | Q.TY |
|---|---|---|---|---|---|---|
| 13 | R5600-00 | Raccordo portacanna D12 con O-Ring | --- | - | 21.70 | 1 |
| 12 | R5565CON | Kit di fissaggio boccca | --- | - | 4.81 | 1 |
| 11 | R4600 | Chiave rossa x aeratore slim air | --- | - | 2.55 | 1 |
| 10 | F4618TAMC | Cappuccio ABS D40.2 per ghiera 4617 - tampografato contrario | SI | SI | 2.90 | 1 |
| 9 | F4617 | Ghiera M37x1.5 H11.5 | --- | - | 6.76 | 1 |
| 8 | F4559 | ROSONE PER LAVABO A MURO | SI | - | 283.56 | 1 |
| 7 | F2892 | Leva miscelatore Ø35 | SI | SI | 171.42 | 1 |
| 6 | F2754/5 | CANNA LAVABO A MURO ASSEMBLATA | SI | - | 1018.42 | 1 |
| 5 | F2693/5 | Aeratore perlator coin-slot STD M24x1 5l/min orange | --- | - | 5.66 | 1 |
| 4 | F2036 | Cartuccia D35 con distributore | --- | - | 57.00 | 1 |
| 3 | F2034/29 | Kit di fissaggio per leva miscelatori | SI | - | 3.79 | 1 |
| 2 | F1237/T | Tappo scarico universale Clic-Clac G1"1/4 | SI | - | 73.23 | 1 |
| 1 | F1237 | Scarico universale Clic-Clac G1"1/4 | SI | - | 248.00 | 1 |

fima | CARLO FRATTINI® rubinetterie

DESCRIZIONE
MISCELATORE LAVABO DA PARETE FIT

SERIE
Fit

DESCRIPTION
WALL-MOUNT WASH BASIN MIXER FIT

DATA MODIFICA
05-08-2025

CODICE
F3391WLX5

Peso (Kg)
[.1]

Rev. Ver.
2.3

Data
04-08-2025

Stato
Rilasciato

Tutti i diritti sono riservati. Nessuna parte del disegno può essere riprodotta o resa pubblica, senza autorizzazione scritta della FIMA Carlo Frattini s.p.a. "04-08-2025" copyright©
All rights reserved. No part of the drawing can be reproduced or made public, without written authorization from FIMA Carlo Frattini s.p.a. "04-08-2025" copyright©